ssdcam
security safety detection

Считыватель с контроллером SSDCAM AC-25L
Краткое руководство по установке

Введение в продукт

Считыватель с контроллером SSDCAM AC-25L поддерживает два метода открытия двери: пароль, карта. Он также имеет функции вывода сигнала Wiegand 26/34, добавления карты, удаления карты и другие функции.

1. Технические параметры

№	Параметр	Значение
1	Рабочее напряжение	DC 9V-25V
2	Ток в режиме ожидания	<50 мА
3	Емкость хранения	13500 карт
4	Расстояние считывания карты	3-6 см
5	Рабочая температура	-40°C до 70°C

2. Таблица функций

1. Изменение пароля программирования
2. Добавление пользователя
3. Удаление пользователя
4. Изменение времени задержки открытия двери
5. Изменение пароля для открытия двери
6. Восстановление заводских настроек
7. Режим считывателя Wiegand
8. Режим автоматической регистрации карты пользователя

Настройка и использование

Пароль программирования по умолчанию: **881122**
Пароль для открытия двери по умолчанию: **7890**

1. Изменение пароля программирования

*** пароль программирования # 0 новый пароль программирования # новый пароль программирования #**

2. Добавление пользователя

пароль программирования # 1 приложите карту

Зеленый индикатор мигает. Вы можете прикладывать карты.
Если нажать *, вы выйдете из режима добавления карт.

3. Удаление пользователя

пароль программирования # 4 приложите карту

Синий индикатор мигает. Вы можете прикладывать карты.
Если нажать *, вы выйдете из режима удаления карт.

4. Изменение времени задержки открытия двери

пароль программирования # 7 введите 3-значный номер #

Время задержки открытия двери: 0---255

5. Изменение пароля для открытия двери

пароль программирования # 9 введите 4-значный номер #

6. Восстановление заводских настроек

пароль программирования # 8 пароль программирования #

После восстановления заводских настроек пароль программирования по умолчанию — **881122**, пароль для открытия двери — **7890**, время задержки открытия двери — **5 секунд**. Все пользователи с картами будут удалены.

7. Режим считывателя Wiegand

Подключите провод **BTN** (**желтый**) к проводу **GND** (**черный**), затем включите питание. В этом режиме работы синий индикатор мигает.

8. Режим автоматической регистрации карты пользователя

пароль программирования # 5

В режиме автоматической регистрации зеленый индикатор мигает. Каждый раз, когда вы прикладываете карту, дверь открывается автоматически. Нажмите и удерживайте **8** около 6 секунд, чтобы выйти из режима автоматической регистрации карты.

Распиновка проводов

Черный	**GND**	Минус питания
Красный	**+12V**	Плюс питания
Фиолетовый	**NO**	Реле, нормально разомкнутый контакт
Синий	**COM**	Реле, общий контакт
Оранжевый	**NC**	Реле, нормально замкнутый контакт
Желтый	**BTN**	Кнопка открытия двери
Зеленый	**D0**	Считыватель Wiegand 26, D0
Белый	**D1**	Считыватель Wiegand 26, D1
Коричневый	**BELL**	Сигнал дверного звонка
Коричневый	**BELL**	Сигнал дверного звонка

Схема подключения

1. Схема подключения обычного блока питания

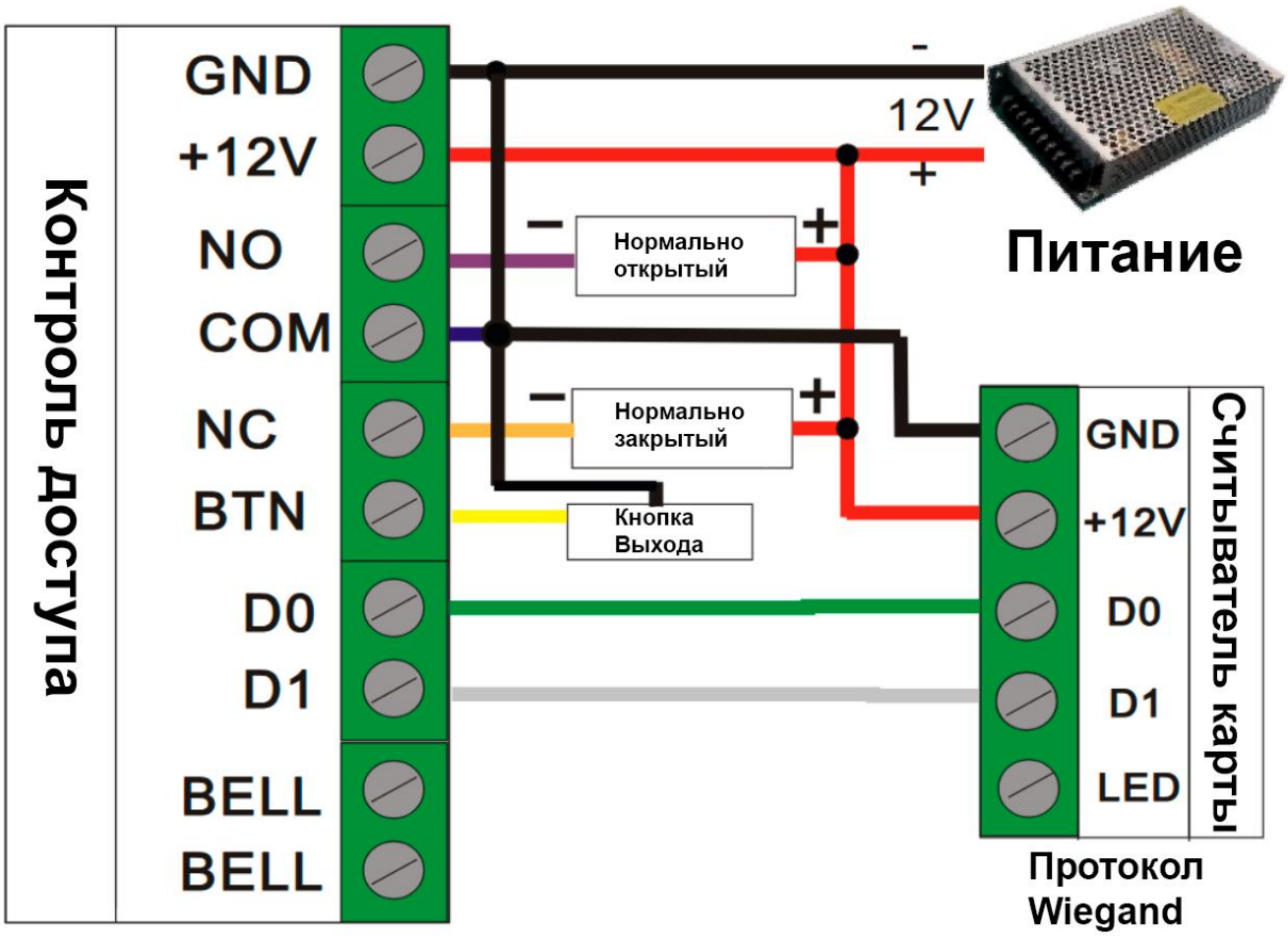
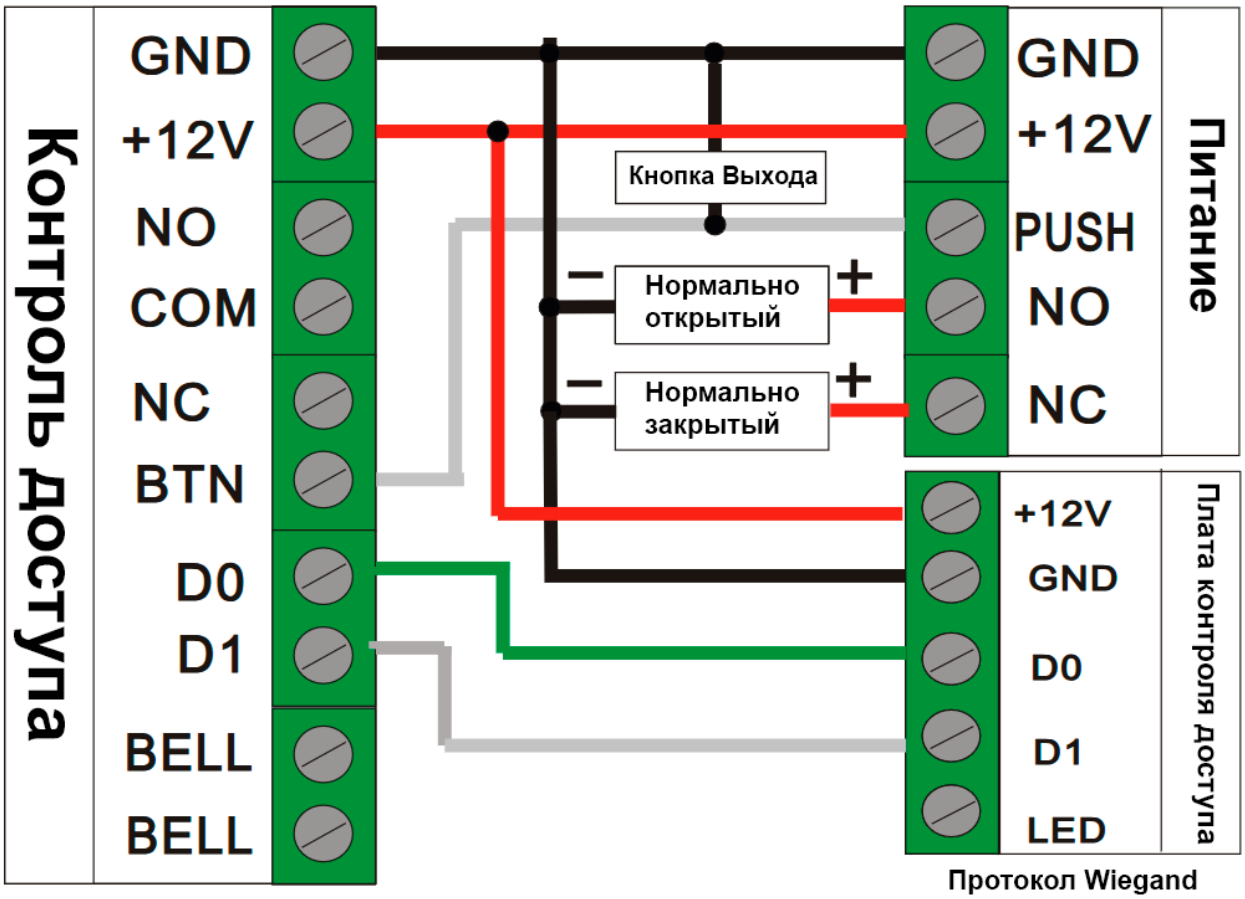
2. Схема подключения специального блока питания